Time Electronics

1041

Low Ohm Decade Resistance Box

Technical Manual

S J ELECTRONICS
POWER • TEST & MEASUREMENT
0800 583 4455
sales@sjelectronics.co.uk
VISIT WEBSITE

Time Electronics Ltd
Botany Industrial Estate, Tonbridge, Kent, TN9 1RH
Tel: +44(0)1732 355993 Fax: +44(0)1732 770312
Email: mail@TimeElectronics.co.uk
Web Site: www.TimeElectronics.com

Contents

1. Specifications 2

2. Operation of the 1041 3

3. Controls 4

4. Applications 5

5. Maintenance and Repair 6

6. Guarantee & Servicing 7

Manuel Technique (Francais) 8

Technisches Handbuch (Deutsch) 12

Manual Técnico (Italiano) 16

All Time Electronics' instruments are subject to continuous development and improvement and in consequence may incorporate minor detail changes from the information contained herein.

1. Specifications

Resistance Range: 0.01Ω to 1kΩ in 0.01Ω steps

RANGE	0.01Ω	0.1Ω	1Ω	10Ω	100Ω
SPEC.	± 10%	± 5.0%	± 1.0%	± 0.5%	± 0.1%
MAX CURRENT	1A	1A	1A	0.3A	0.1A

Zero Residual Resistance: less than 60 mΩ

Residual Resistance Stability: less than 3 milliohms

Power Rating: 1 watt per resistor. Metal film resistors are used through out.

Maximum Working Voltage: 100 volts DC/AC RMS

Maximum Current: 1 amp DC, 0.7 amp AC (RMS)

Temperature Coefficient: 100 ppm per ºC

Connections: 4 mm terminals. A third terminal is to enable the case to be earthed or connected to either output.

Construction: The case is of robust metal construction finished in two-tone blue and black.

Dimensions: W200 x H75 x D110mm
(215 x 100 x 120mm including protective boot)

Weight: 0.6 kg (1kg including protective boot)

Optional Extras: A carrying case is available for field and industrial applications.

Code	Description
1041	Low Ohm Resistance Box
9026	Leatherette Carry Case
9161	Factory (NPL Traceable) Calibration Certificate
9114	UKAS Calibration Certificate (ISO 17025)

2. Operation of the 1041

The 1041 is a compact, robust and accurate decade resistance box designed to meet the needs of both industry and education. Housed in a robust metal case, the compact construction makes it easily portable.

Metal film resistors are used to obtain the high stability and low temperature co-efficient.

It is imperative that the switch setting should be unambiguous in order to avoid misreading the set value. To prevent misreading, the 1041 incorporates a unique colour coding system to divide the setting into 2 groups corresponding to milli-ohms and ohms.

Resistance is simulated by dialing the value required using the thumbwheel switches. This enabled precise setting with a clear unambiguous indication.

For example—to simulate 138.51Ω equivalent to 100°C pt100 (ITS-90):

Set the 100Ω bank decade switch to 1,

the 10Ω bank decade switch to 3,

the 1Ω bank decade switch to 8,

the 0.1Ω bank decade switch to 5,

the 0.01Ω bank decade switch, set to 1.

Connection to the box is via 4mm terminal Posts, 4mm plugs or stripped wire connections can be used.

The red and black terminals connect to the resistance and the grey terminal is connected to the case for screening purposes.

Special attention has been given to the problem of reliability of operation. A special multiple gold contact switch arrangement ensures that a back-up contact is always available to take over should a failure occur.

Note: All resistance boxes have a residual resistance, i.e. when the dials are set to zero a small resistance remains. If you are making precision measurements or recalibrating the instrument, this residual value must be subtracted from all measurements.

3. Controls

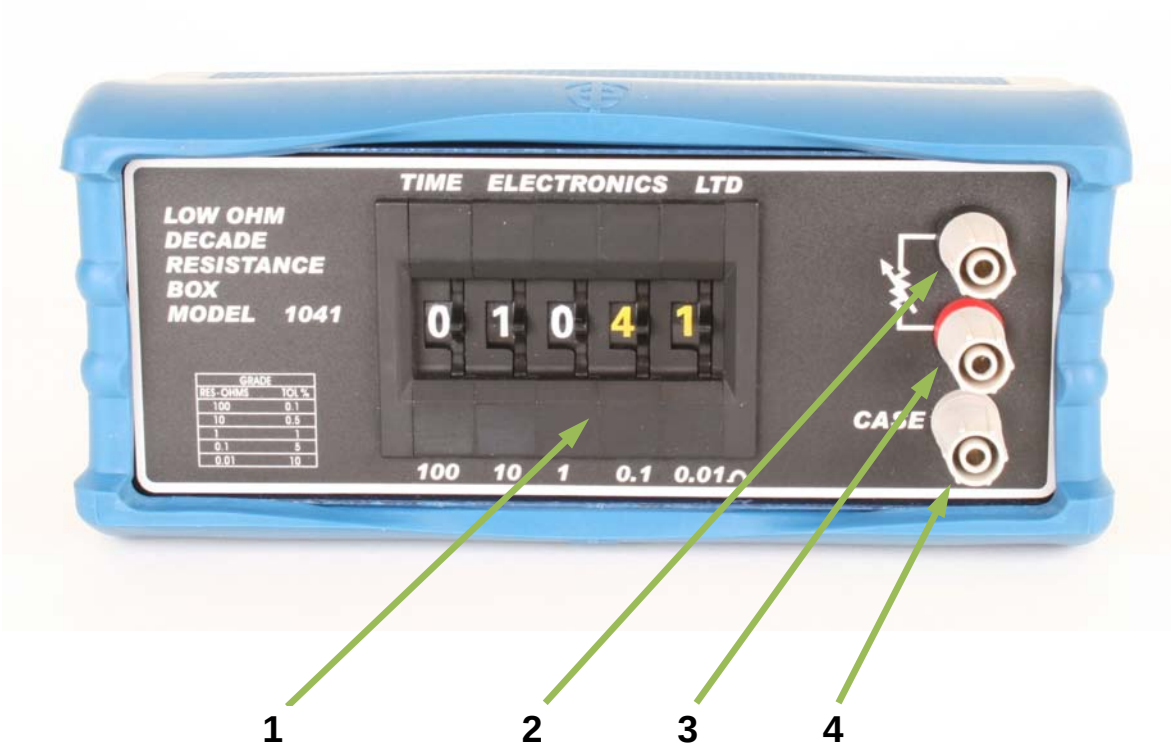

1) 5 way Decade Bank	Selects Output value of resistance.
2) Black 4mm terminals	Resistance output terminal.
3) Red 4mm terminals	Resistance output terminal.
4) Grey 4mmTerminal	A third terminal is to enable the case to be earthed or connected to either output.

4. Applications

PT100 Resistance Simulation

Accurate simulation of low ohm values, such as P.R.T, can be performed by using the 1041

Resistance vs Temperature Relationship for Platinum Resistance Thermometer Detector Element (ITS-90)

°C	Ω		°C	Ω		°C	Ω		°C	Ω
-200	18.52		60	123.24		320	219.15		580	307.25
-180	27.10		80	130.90		340	226.21		600	313.71
-160	35.54		100	138.51		360	233.21		620	320.12
-140	43.88		120	146.07		380	240.18		640	326.48
-120	52.11		140	153.58		400	247.09		660	332.79
-100	60.26		160	161.05		420	253.96		680	339.06
-80	68.33		180	168.48		440	260.78		700	345.28
-60	76.33		200	175.86		460	267.56		720	351.46
-40	84.27		220	183.19		480	274.29		740	357.59
-20	92.16		240	190.47		500	280.98		760	363.67
0	100.00		260	197.71		520	287.62		780	369.71
20	107.79		280	204.90		540	294.21		800	375.70
40	115.54		300	212.05		560	300.75		820	381.65

Typical connections for 2,3 & 4 wire Resistance Thermometers

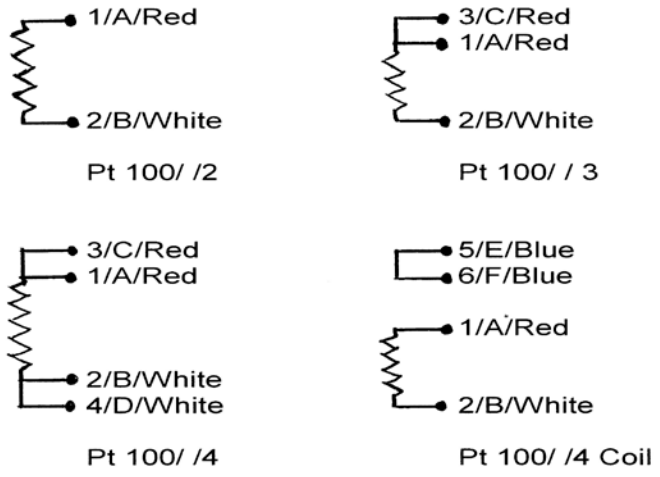

Using this technique, the current passed through to resistor can be limited to a known value, and lead resistance does not effect the accuracy of the readings.

5. Maintenance and Repair

Dismantling the Instrument

Remove rubber protection boot and then removal of four screws enables the cover to be taken off which provides access to all parts of the instrument.

Repair

NOTE: No repair work should be undertaken by the customer while the instrument is under warranty as such work may render the warranty invalid.

Certain of the precision components used in this instrument are not readily available and make repairs by the customer difficult if these components are damaged.

Overload conditions can cause a unit failure.

6. Guarantee & Servicing

Guarantee Period

This unit is guaranteed against defects in materials and workmanship for a period of **one year** from its delivery to the customer.

We maintain comprehensive after sales facilities and the unit can, if necessary be returned to us for servicing. During this period, Time Electronics Ltd will, at its discretion, repair or replace the defective items. For servicing under guarantee, the instrument type and serial number must always be quoted, together with details of any fault and the service required. The purchaser of the instrument must prepay all shipping charges. Time Electronics Ltd will pay return shipping charges.

This guarantee is void if servicing has been attempted by an unauthorised person or agent. If, during the guarantee period, failure is due to misuse or abuse of the unit, the repair will be put in hand without delay and charged unless other instructions are received.

Please note that if you require a new UKAS Certificate during the warranty period, this will be charged at the current rate on our price list.

Service After Guarantee Period

Even after the guarantee period has expired, Time Electronics Ltd., can still service your instrument. As the manufacturer, we have the specialised knowledge needed to keep your instrument in peak condition and we also maintain a comprehensive spare parts service.

Please enclose details of the service required and your full company details including a contact name when returning for servicing.

Returning Instruments

When returning instruments, please ensure that they have been adequately packed, preferably in the original packing supplied. **Time Electronics Ltd will not accept responsibility for units returned damaged.** Please ensure that all units have details of the service required and all relevant paperwork.

Send the instrument, shipping charges paid to:-

Time Electronics Ltd
Botany Industrial Estate, Tonbridge, Kent, TN9 1RH
Tel: +44(0)1732 355993 Fax: +44(0)1732 770312
Email: mail@TimeElectronics.co.uk
Web Site: www.TimeElectronics.com

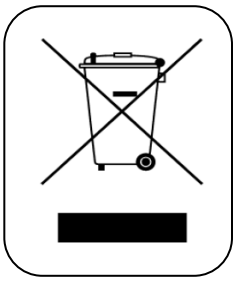

Disposal of your old equipment

1. When this crossed-out wheeled bin symbol is attached to a product it means the product is covered by the European Directive 2002/96/EC.
2. All electrical and electronic products should be disposed of separately from the municipal waste stream via designated collection facilities appointed by the government or the local authorities.
3. The correct disposal of your old appliance will help prevent potential negative consequences for the environment and human health.
4. For more detailed information about disposal of your old appliance, please contact your city office, waste disposal service or return to Time Electronics.

Time Electronics

BOÎTE DE RÉSISTANCES À DÉCADES

1041

Manuel Technique (Francais)

Time Electronics Ltd

Botany Industrial Estate, Tonbridge, Kent, TN9 1RH

Tel: +44(0)1732 355993 Fax: +44(0)1732 770312

E-Mail: mail@TimeElectronics.co.uk

Web Site: www.timeelectronics.com

CARACTÉRISTIQUES TECHNIQUES

Plage de résistance : 0.01Ω à 1kΩ par pas de 0.01Ω

RANGE	0.01Ω	0.1Ω	1Ω	10Ω	100Ω
SPEC.	± 10%	± 5.0%	± 1.0%	± 0.5%	± 0.1%
MAX COURENT	1A	1A	1A	0.3A	0.1A

Résistance résiduelle à zéro : Inférieure à 60 mΩ

Service nominal continu maximal : 1 watt par résistance. Des résistances à film métallique sont utilisées partout.

Coefficient de température : 100 ppm par ^{o}C

Connexions : Bornes de 4 mm. Une quatrième borne est prévue pour activer le boîtier à relier à la terre ou à connecter à l'une ou l'autre des sorties.

Construction : Le boîtier est de construction métallique robuste fini en deux tons, bleu et noir.

Dimensions : 200 x 75 x 110mm
215 x 100 x 120mm (holster inclus)

Poids : 0,6 kg
1kg (holster inclus)

Suppléments en option : Une malette de transport est disponible pour les applications industrielles et sur le terrain.

FONCTIONNEMENT

Le 1041 est une boîte de résistances en décades robuste et précise conçue pour répondre aux besoins à la fois de l'industrie et de l'enseignement. Logée dans un boîtier métallique robuste, la construction compacte la rend facilement portable.

Des résisteurs à film métallique sont utilisés pour obtenir le coefficient de haute stabilité et de basse température.

Il est impératif que le positionnement des commutateurs ne soit pas ambigu pour éviter de mal lire la valeur réglée. Pour éviter une interprétation erronée, le 1041 est doté d'un système de codage par couleurs afin de diviser le réglage en 3 groupes correspondant aux ohms, kilohms et mégohms.

La résistance est simulée en composant la valeur requise à l'aide des interrupteurs à molette. Ceci permet un réglage précis avec une indication claire, exempte d'ambiguïté

Pour l'exemple — pour simuler 138.50 équivalent Ω à 100°C pt100,

Montrez le 100 changement de décade de banque Ω à 1,

la 10 décade de banque Ω échange à 3,

la 1 décade de banque Ω échange à 8,

la 0.1 décade de banque Ω échange à 5,

tous les autres cadrans montrés au zéro.

Le branchement à la boîte se fait par l'intermédiaire de fiches bananes. Deux connexions rouge et noir sont raccordées à la résistance et la borne verte est raccordée au boîtier pour des objectifs de dépistage.

Une attention particulière a été accordée au problème de la fiabilité du fonctionnement. Un arrangement spécial de commutateurs à contacts en or multiples garantit qu'un contact de réserve est toujours disponible pour prendre la relève en cas de panne.

Remarque : Gardez à l'esprit que toutes les boîtes de résistance à fiches ont une résistance résiduelle. À savoir que si les cadrans sont réglés sur zéro, une petite résistance subsiste. Si vous faites des mesures de précision ou que vous recalibrez l'instrument, cette valeur résiduelle doit être soustraite de toutes les mesures.

GARANTIE ET ENTRETIEN

PÉRIODE DE GARANTIE

Cette unité est garantie contre les défauts et les malfaçons pendant une période d'un an à partir de la date de sa livraison au client.

Nous offrons des facilités d'après-vente complètes et l'unité, peut, si nécessaire, nous être renvoyée pour un entretien. Durant cette période, Time Electronics Ltd, réparera ou remplacera, à sa libre appréciation, l'élément défectueux. Pour un entretien couvert par la garantie, vous devrez toujours citer le type de l'instrument et le numéro de série ainsi que mentionner les détails de tout défaut éventuel et de l'intervention d'entretien requise. L'acheteur de l'instrument doit payer d'avance tous les frais d'expédition. Time Electronics Ltd prendra en charge les frais de livraison de retour.

Cette garantie est nulle et non avenue si une intervention d'entretien a été tentée par une personne ou un agent non autorisé(e). Si durant la période de garantie, un défaut est dû à un mauvais emploi ou à un abus de l'unité, la réparation sera effectuée immédiatement et elle sera, sauf instructions contraires, tarifée au client.

ENTRETIEN APRÈS LA PÉRIODE DE GARANTIE

Time Electronics Ltd peut réviser votre instrument même après que la période de garantie a expiré. À titre de fabriquant, nous avons les connaissances spécialisées nécessaires pour garder votre instrument en excellente condition et nous offrons également un service de pièces de rechange complet.

Lorsque vous renvoyez l'instrument pour un entretien, veuillez donner les détails du service dont vous avez besoin et les détails complets de votre société, y compris le nom figurant sur le contrat.

RENVOI D' INSTRUMENTS

Lorsque vous renvoyez des instruments, veuillez vous assurer qu'ils ont été adéquatement emballés, de préférence dans l'emballage d'origine fourni. La société Time Electronics Ltd. n'acceptera pas d'être tenue pour responsable des unités endommagées. Veuillez vous assurer que toutes les unités sont accompagnées de tous les détails de l'intervention d'entretien nécessaire et de toutes les écritures pertinentes.

Envoyez l'instrument, frais de livraison prépayés à :

Time Electronics Ltd

Botany Industrial Estate, Tonbridge, Kent, TN9 1RH

Tel: +44(0)1732 355993 Fax: +44(0)1732 770312

E-Mail: mail@TimeElectronics.co.uk

Web Site: www.timeelectronics.com

Time Electronics

1041 WIDERSTANDSDEKADE

Technisches Handbuch (Deutsch)

Time Electronics Ltd

Botany Industrial Estate, Tonbridge, Kent, TN9 1RH

Tel: +44(0)1732 355993 Fax: +44(0)1732 770312

E-Mail: mail@TimeElectronics.co.uk

Web Site: www.timeelectronics.com

SPEZIFIKATION

Widerstansbereich: 0.01Ω bis 1kΩ / 0.01Ω Schritte

Dekade	0.01Ω	0.1Ω	1Ω	10Ω	100Ω
Genauigkeit	± 10%	± 5.0%	± 1.0%	± 0.5%	± 0.1%
max. Strom	1A	1A	1A	0.3A	0.1A

Nullrestwiderstand: als 60 mOhm

Last: 1W pro Widerstand durchgehend Metallwid-erstände

Temperaturkoeffizient: 100 ppm pro ºC

Verbindungen: 4 mm Buchsen, ein dritter Kontakt ist zum Erden des Gehäuses oder kann mit einer der anderen Buchsen verbun den werden.

Konstruktion: Das Gehäuse ist eine robuste Metallkonstruk-tion, zweifarbig—blau und schwarz

Dimensionen: 200 x 75 x 110 mm
215 x 100 x 120 mm inkl. Schutzhülle

Gewicht: 0.6 Kg
1 Kg inkl. Schutzhülle

Optionale Extras: Tragetasche für Feldund Industrieeinsat

EINFUHRUNG

Die 1041 ist eine kompakte, robuste und genaue Widerstandsdekade, die sowohl den Industrieals auch den Ausbildungsbedarf abdeckt. Sie ist in einem robustenMetallgehäuse untergebracht und die kompakte Konstruktion macht sie leicht tragbar. Bei Gebrauch im Labor nimmt sie minimalen Raum ein.

Die hohe Genauigkeit wird durch Metallfilmwiderstände erreicht. Die Genauigkeit bei kleinen Widerständen wird durch den Schalterkontakt bestimmt, der auf einem Minimum gehalten wird. Im mittleren Bereich ist die Genauigkeit 0.1% und besser. Die Drehschalter erlauben eine präzise Einstellung des Ausgangswiderstandes mit unzweideutiger Anzeige.

Es werden Metallfilmwiderstände benutzt, um die hohe Stabilität und den kleinen Temperaturkoeffizienten zu erreichen. Der Temperaturkoeffizientist typisch besser als 100 ppm pro ºC. Jeder Widerstand ist für 1 Watt Last ausgelegt.

Es ist notwendig, die Schalter unzweifelhaft zu setzen, damit keine Fehlablesung möglich ist. Die Möglichkeit einer Fehlablesung steigt mit der Zahl der Ziffern erheblich. Um eine Fehlablesung zu vermeiden, enthält die 1041 ein Farbcodiersystem, um die Einstellung in 3 Gruppenkorrespondierend mit ohm, Kohm und Mohm. Dieses Feature macht die 1041 ideal für den Ausbildungseinsatz.

Für das Beispiel - um 138.50 Ω Entsprechung zu 100°C pt100 vorzutäuschen,

Setzen Sie den 100Ω Bankjahrzehnt-Schalter auf 1,

das 10Ω Bankjahrzehnt schaltet auf 3 um,

das 1Ω Bankjahrzehnt schaltet auf 8 um,

das 0.1Ω Bankjahrzehnt schaltet auf 5 um,

aller anderer Zifferblatt-Satz zur Null.

Besondere Aufmerksamkeit wurde auf das Problem der Zuverlässigkeit gelegt.Ein spezieller Vielfachgoldkontakt sorgt für einen Back-Up-Kontakt im Falle eines Fehlkontaktes.

Bemerke: Beachten Sie daß alle Widerstandsboxen einen Nullrestwiderstand haben, wenn alle Banken auf Null gesctzt sind. Bei exakten Messungen oder bei der Rekalibrierung des Instrumentes, muss dieser Restwiderstand vonallen Messungen abgezogen werden.

GARANTIE UND SERVICE

GARANTIEPERIODE

Dieses Gerät unterliegt einer Garantie gegen Defekte im Material und Fertigung für ein Jahr ab Lieferung zum Kunden.

Wir unterhalten umfangreiche “After-Sales-Abteilungen” und das Gerät kann jederzeit zum Service eingeschickt werden. Während dieser Periode wird TE diese Einheit reparieren und defekte Teile kostenlos ersetzen Zum Service unter Garantie geben Sie bitte Instrumenten type, die Ser-Nr und eine detaillierte Fehlerbeschreibung sowie den benötigten Service an. Der Käufer wird gebeten die Frachtkosten beim Transport zu TE zu bezahlen. TE übernimmt die Frachtkosten der Rücksendung.

Die Garantie geht verloren, wenn das Gerät durch eine nicht authorisierte Person oder vom Agenten repariert wurde. Falls während der Garantieperiode ein Fehler durch unsachgemäße Behandlung des Gerätes auftritt, dann wird das Gerät automatisch gegen Kostenerstattung repariert, es sei denn, daß vorher andere Vereinbarungen getroffen wurden.

SERVICE NACH DER GARANTIEPERIODE

Auch nach der Garantieperiode übernimmt TE den Service für das Instrument. Als Hersteller haben wir das entsprechende Know-How, Ihr Gerät in Topkonditionen zu erhalten, und wir besitzen ein umfangreiches Ersatzteillager.

Bitte fügen Sie eine detaillierte Fehlerbeschreibung und den gewünschten Service schriftlich bei und nennen Sie uns eine Kontaktperson.

RÜCKSENDUNG VON INSTRUMENTEN

Wenn Sie Geräte zurücksenden, achten Sie auf eine adäqute Verpackung, bevorzugt in der Originalverpackung. TE übernimmt keine Verantwortung für Transportschäden. Stellen Sie bitte sicher, daß alle Servicedetails und Unterlagen der Sendung beigefügt sind.

Senden Sie das Gerät, Transportkosten bezahlt, an :

Time Electronics Ltd

Botany Industrial Estate, Tonbridge, Kent, TN9 1RH

Tel: +44(0)1732 355993 Fax: +44(0)1732 770312

E-Mail: mail@TimeElectronics.co.uk

Web Site: www.timeelectronics.com

Time Electronics

CASSETTA DI RESISTENZA A DECADI 1041

Manual Técnico (Italiano)

Time Electronics Ltd

Botany Industrial Estate, Tonbridge, Kent, TN9 1RH

Tel: +44(0)1732 355993 Fax: +44(0)1732 770312

E-Mail: mail@TimeElectronics.co.uk

Web Site: www.timeelectronics.com

SPECIFICHE

Campo di resistenza: Rendimento: 0,01Ω a 1kΩ di 0,01Ω passi

Decade	0.01Ω	0.1Ω	1Ω	10Ω	100Ω
Precisione	± 10%	± 5.0%	± 1.0%	± 0.5%	± 0.1%
Corrente max	1A	1A	1A	0.3A	0.1A

Resistenza residua a zero: inferiore a 60mΩ.

Potenza: 1 watt per resistore. Vengono utilizzate solamente resistenze a pellicola metal lica.

Coefficiente di temperatura: 100 ppm per °C

Connessioni: Terminali (4mm). Un terzo terminale consentirà il collegamento a terra della cassetta o il collegamento a una delle due uscite.

Costruzione: La cassetta è in metallo robusto conrifiniture a due tonalità di colore, in blue nero.

Dimensioni: 110mm x 75mm x 200 mm

Peso: 600 g.

Accessori optional: Custodia da trasporto per applicazioni industriali e impieghi di lavoro all'aperto.

FUNZIONAMENTO

La cassetta di resistenza a decadi 1041 è compatta, robusta e precisa ed è stata progettata per soddisfare le esigenze di coloro che operano sia nell'industria che nel campo didattico. Contenuta in una cassetta metallica, la costruzione compatta di questa cassetta la rende facilmente trasportabile.

Le resistenze a pellicola metallica vengono utilizzate per ottenere il coefficiente di bassa temperatura ed alta stabilità.

È essenziale che il meccanismo di regolazione sia chiaro e non equivoco per evitare la lettura errata del valore impostato. A tale scopo, la cassetta di resistenza 1041 incorpora un particolare sistema di codifica a colori per dividere il quadrante di lettura in tre gruppi diversi corrispondenti a ohm, kilohm e megohm.

La simulazione della resistenza avviene tramite impostazione mediante commutatore sul valore desiderato. Ciò consente un'impostazione accurata con conseguente indicazione chiara e non ambigua.

La connessione alla cassetta avviene tramite spine banana di 4mm. La connessione rossa e quella nera sono collegate alla resistenza, mentre il terminale verde è collegato alla cassetta a scopo di controllo.

Si è prestata un'attenzione particolare al problema dell'affidabilità del funzionamento. A tale scopo, un dispositivo speciale di interruttori multipli a contatto d'oro garantisce che vi sia sempre un contatto di riserva in caso di guasto.

Nota: Tutte le cassette di resistenza hanno una resistenza residua, ossia anche quando i quadranti sono impostati sullo zero, resta sempre una resistenza minima. Nell'effettuare una misurazione accurata o la taratura dello strumento, bisognerà sempre sottrarre questo valore residuo da tutte le misure.

GARANZIA E ASSISTENZA TECNICA

PERIODO DI GARANZIA

Questa unità è garantita contro difetti del materiale e di lavorazione per un periodo di un anno dalla data consegna al cliente.

Se necessario, l'unità può essere riconsegnata per usufruire dell' efficiente servizio di riparazione e assistenza tecnica post-vendita in loco. Durante tale periodo di garanzia, Time Electronics Ltd. userà il proprio giudizio discrezionale per decidere se riparare o sostituire l'articolo difettoso. Per usufruire del servizio di riparazione sotto garanzia, è necessario citare sempre il tipo di strumento e il numero di serie ad esso associato, come pure sottomettere una descrizione dettagliata del difetto di funzionamento e del tipo di servizio richiesto. Tutte le spese di spedizione sono a carico dell'acquirente dell'articolo e devono essere pagate anticipatamente. Tuttavia, a riparazione avvenuta, Time Electronics Ltd. Si assumerà le spese di spedizione dell'articolol

Questa garanzia è nulla se l'articolo in questione è stato sottoposto a previo servizio di riparazione effettuato da persone o rappresentanti non autorizzati. Nel caso in cui l'articolo sotto garanzia sia aottoposto ad abuse o uso errato che ne determini il cattivo o mancato funzionamento, verrà messo a disposizione un immediato servizio di riparazione a pagamento, a meno che il cliente non desideri altrimenti.

ASSISTENZA TECNICA POST-GARANZIA

Al termine del periodo di validità della garanzia, Time Electronics Ltd. Sarà pur sempre in grado di offrire un eccellente servizio di assistenza tecnica. Come casa produttrice, disponiamo della conoscenza specialistica necessaria a mantenere il vostro strumento in condizioni di funzionamento perfette. Siamo inoltre in grado di offrire alla nostra clientela una vasta gamma di pezzi di ricambio ed altri accessori.

Nel caso in cui abbiate bisogno di inviare un articolo per riparazioni, siete pregati di includere il ripo di servizio richiesto, tutti I particolari relativi alla vostra azienda e la persona da contattare a riparazione avvenuta.

SPEDIZIONE DEGLISTRUMENTI

Quando spedite gli strumenti per servizi di riparazione o di assistenza tecnica, siete pregati di prestare la dovuta attensione alle operazioni di imballaggio oer evitare di danneggiare gli articoli durante il trasporto. A tale scopo, sarebbe opportuno ultilizzare I contenitori o le scatole originali di fabbricazione. Time Electronics Ltd. Non si assumerà alcuna responsabilità per I danni subiti dalle unità restituite a scopo di reparazione. Siete inoltre pregati di controllare che tutte le unità siano accompagnate da una chiara descrizione del servizio richiesto, come pute dalla relativa documentazione.

Siete pregati di inviare o strumento con tutte le spese di spedizione pagate anticipatamente a :

Time Electronics Ltd

Botany Industrial Estate, Tonbridge, Kent, TN9 1RH

Tel: +44(0)1732 355993 Fax: +44(0)1732 770312

E-Mail: mail@TimeElectronics.co.uk

Web Site: www.timeelectronics.com